MANUAL DE MONTAGEM
MANUAL DE MONTAJE
ASSEMBLY MANUAL

ESCRIVANINHA DE CANTO MALTA - ESCRITORIO DE ESQUINA MALTA - CORNER DESK MALTA

190826

PESO MÁXIMO SUPORTADO PELAS PEÇAS DISTRIBUÍDO UNIFORMEMENTE
PESO MAXIMO SOPORTADO DE PIEZAS DISTRIBUIDO UNIFORMEMENTE
MAXIMUM WEIGHT SUPPORTED BY THE PARTS DISTRIBUTED EVENLY

ACESSÓRIOS - ACCESORIOS - ACCESSORIES

A 12X

PARAFUSO GIROFIX
TORNILLO GIROFIX
GIROFIX SCREW

B 12X
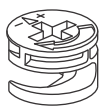
TAMBOR GIROFIX
GIROFIX DRUM
12X10mm

C 10X
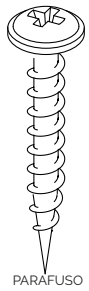
PARAFUSO
FLANGEADO
TORNILLO
FLANGEADO
FLANGED SCREW
5X35mm

D 32X

PARAFUSO CHATO
TORNILLO PLANO
FLAT HEAD SCREW
3,5X12mm

E 08X

CAVILHA MADEIRA
CLAVIJA MADERA
WOOD DOWEL
6X30mm

F 04X
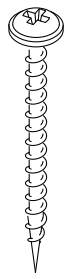
PARAFUSO
FLANGEADO
TORNILLO
FLANGEADO
FLANGED SCREW
3,5X25mm

G 04X
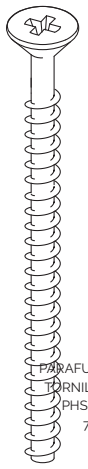
PARAFUSO PHS
TORNILLO PHS
PHS SCREW
7X60mm

H 01X
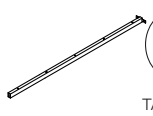
BARRA
BAR

I 02X

TAPA FURO
TAPA AGUJERO
HOLE COVER

J 02X
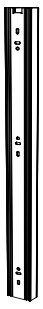
CORREDIÇA
TELESCÓPICA
CORREDERA
TELESCÓPICA
TELESCOPIC SLIDE

K 06X

SAPATA PLÁSTICA
ZAPATA PLÁSTICA
PLASTIC FOOT

L 02X
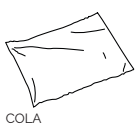
COLA
PEGAMENTO
GLUE
10g

M 06X
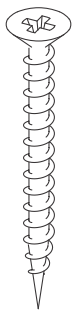
PARAFUSO CHATO
TORNILHO PLANO
FLAT HEAD SCREW
3,5X40mm

N 03X
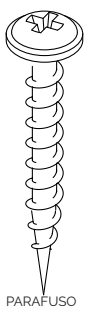
PARAFUSO
FLANGEADO
TORNILLO
FLANGEADO
FLANGED SCREW
4X30mm

O 06X

PARAFUSO CHATO
TORNILHO PLANO
FLAT HEAD SCREW
3,5X16mm

P 02X
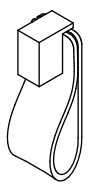
PUXADOR
TIRADOR
HANDLE

Q 05X
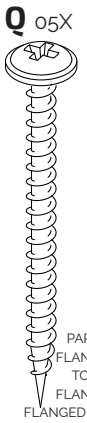
PARAFUSO
FLANGEADO
TORNILLO
FLANGEADO
FLANGED SCREW
5x50mm

R 02X
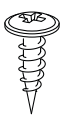
PARAFUSO
FLANGEADO
TORNILLO
FLANGEADO
FLANGED SCREW
4X16mm

S 04X
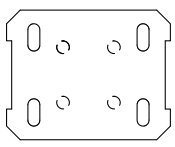
CHAPINHA
METÁLICA

PLACA METÁLICA

METAL PLATE

ATENÇÃO: **Para reduzir o risco de ferimentos graves ou morte devido a queda de móveis:**
- Coloque itens pesados nos compartimentos inferiores.
- Não exceda o peso indicado no manual.
- Evite que crianças subam ou se pendurem nas gavetas, portas e prateleiras.

ATENCIÓN: **Para reducir el riesgo de lesiones graves o muerte debido a la caída de muebles:**
- Coloque objetos pesados en los compartimentos inferiores.
- No exceda el peso indicado en el manual.
- Evite que los niños suban o se cuelguen de los cajones, puertas y estantes.

ATTENTION: **To reduce the risk of serious injury or death due to furniture tipping:**
- Place heavy items in the lower compartments.
- Do not exceed the weight limits specified in the manual.
- Prevent children from climbing on or hanging from drawers, doors, and shelves.

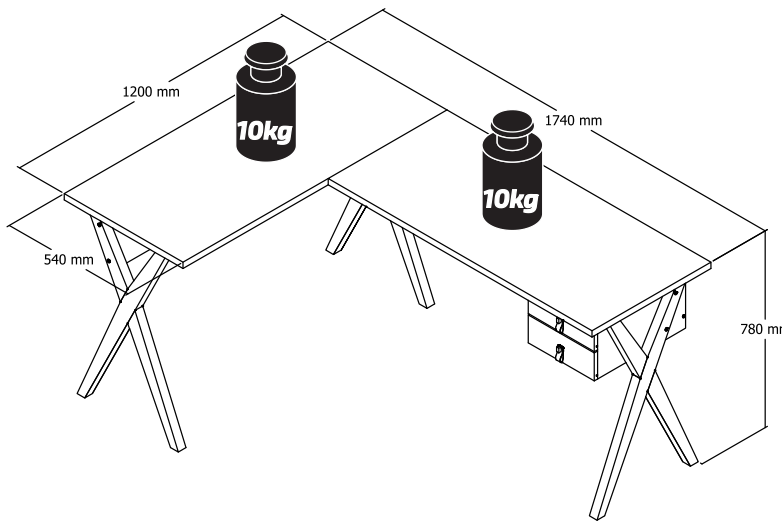

ATENÇÃO - ATENCIÓN - ATTENTION

Conferir as medidas dos parafusos e acessórios na escala abaixo antes de utilizá-los.
Verifique las medidas de los tornillos y accesorios en la escala a continuación antes de usarlos.
Check the measurements of the screws and accessories using the scale below before using them.

MEDIDAS EM mm - MEDIDAS EN mm - MEASUREMENTS IN mm

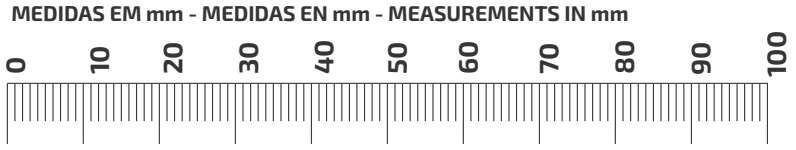

FERRAMANTAS NECESSÁRIAS (NÃO FORNECIDAS) - HERRAMIENTAS NECESARIAS (NO PROPORCIONADAS) - REQUIRED TOOLS (NOT PROVIDED)

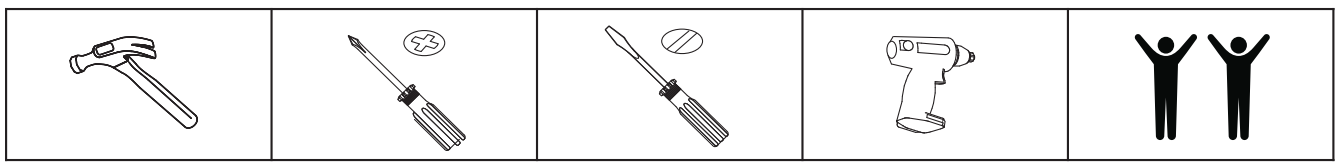

RECOMENDAÇÕES DE USO - RECOMENDACIONES DE USO - USAGE RECOMMENDATIONS

1- O produto deve ser transportado em sua embalagem para que suas caracteristicas sejam preservadas.
2-A limpeza e manutenção do produto devem ser feitas com um pano úmido, sem a adição de produtos químicos.
3- A montagem deve seguir os passos especificados no roteiro de montagem, que se encontra em anexo ao produto.
4- Evite locais úmidos ou com excesso de luz solar para garantir uma maior durabilidade do produto.

1. El producto debe ser transportado en su embalaje para que se conserven sus caracteristicas.
2. La limpieza y el mantenimiento del producto deben realizarse con un paño húmedo, sin añadir productos químicos.
3. El montaje debe seguir los pasos especificados en el manual de montaje, que se encuentra adjunto al producto.
4. Evite lugares húmedos o con exceso de luz solar para asegurar una mayor durabilidad del producto.

1. The product should be transported in its packaging to preserve its characteristics.
2. Cleaning and maintenance of the product should be done with a damp cloth, without the use of chemical products.
3. Assembly should follow the steps specified in the assembly guide, which is attached to the product.
4. Avoid damp locations or areas with excessive sunlight to ensure greater durability of the product.

Patrimar móveis®

IDENTIFICAÇÃO DE PEÇAS - INDENTIFICACIÓN DE PIEZAS - PARTS IDENTIFICATION

N.º	QTD.-CANT.-QTY.	DESCRIÇÃO - DESCRIPCIÓN - DESCRIPTION	MEDIDAS - MEASUREMENTS (mm)
01	02	TAMPO - TABLERO - TOP	1200X540X25
02	01	LATERAL ESQUERDA - LATERAL IZQUIERDA - LEFT SIDE	400X230X15
03	01	LATERAL DIREITA - LATERAL DERECHA - RIGHT SIDE	400X230X15
04	01	FUNDO TRASEIRO - FONDO TRASERO - BACK PANEL	270X230X15
05	01	TRAVA SUPERIOR - TRABA SUPERIOR - UPPER SUPPORT RAIL	1095X200X15
06	02	FRENTE GAVETA - FRENTE CAJÓN - DRAWER FRONT	300X110X15
07	04	LATERAL GAVETA - LATERAL CAJÓN - DRAWER SIDE	290X100X12
08	02	CONTRAFUNDO GAVETA - CONTRAFONDO CAJÓN - DRAWER BACK PANEL	245X100X12
09	02	FUNDO GAVETA - FONDO CAJÓN - DRAWER BOTTOM PANEL	300X230X3
11	03	PÉ COM FURO - PATA CON AGUJERO - HOLE LEG	845X60X35
12	03	PÉ SEM FURO - PATA SIN AGUJERO - LEG WITHOUT HOLE	845X60X35
13	03	TRAVA PÉ - TRABA PATA - LEG SUPPORT BAR	460X35X15

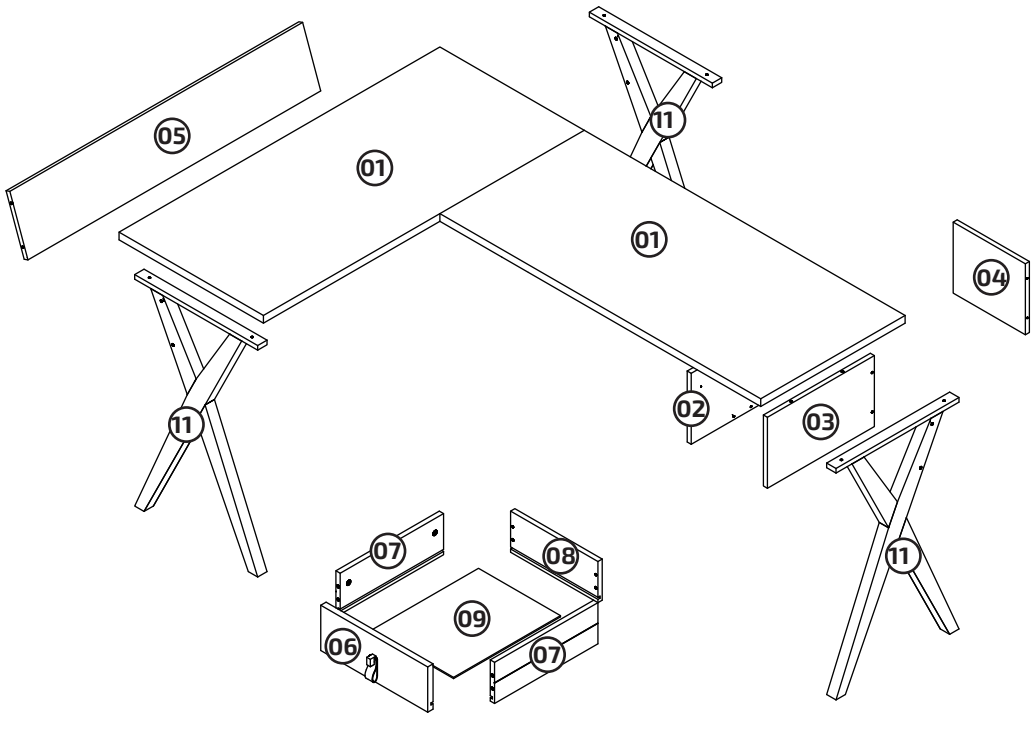

MONTAGEM - MONTAJE - ASSEMBLY

PASSO 01
- Insira os acessórios A no tampo (01).

PASO 01
- Inserta los accesorios A en el tablero (01).

STEP 01
- Insert accessories A into top (01).

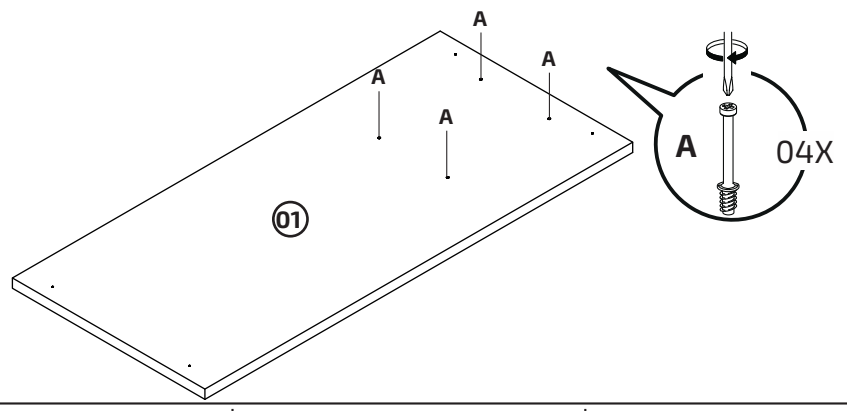

PASSO 02
- Fixe as corrediças (J) nas laterais 02 e 03 com os parafusos D.

PASO 02
- Fije las correderas (J) en los laterales 02 y 03 con los tornillos D.

STEP 02
- Fasten the slides (J) to sides 02 and 03 with screw D.

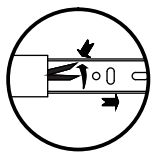

Puxe o engate no sentido horário. Em seguida, tire a parte indicada na imagem ao lado para separá-las.

Gire el engache en el sentido horario. Luego, retire la parte indicada en la imagen al lado para separarlas.

Pull the latch clockwise. Then, remove the part indicated in the image next to it to separate them.

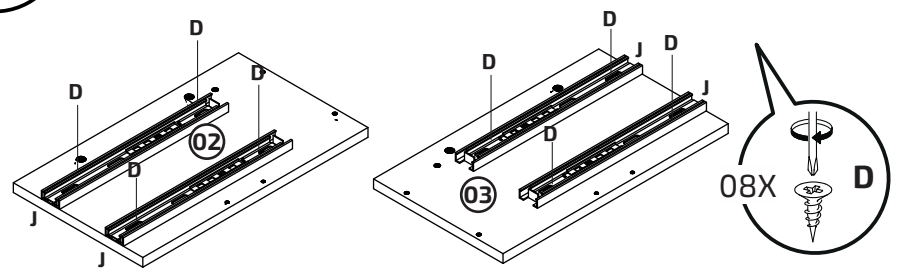

PASSO 03
- Una as laterais 02 e 03 ao tampo (01) com os acessórios B.

PASO 03
- Una los laterales 02 y 03 al tablero (01) con los accesorios B.

STEP 03
- Join the sides 02 and 03 to top (01) with accessories B.

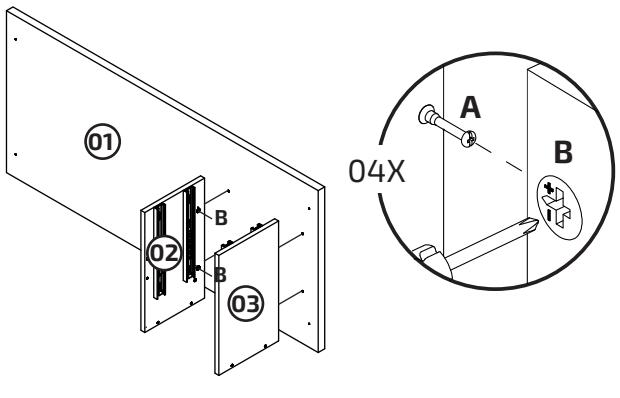

PASSO 04
- Fixe a peça 04 às laterais com os parafusos C.

PASO 04
- Fije la pieza 04 a los laterales con los tornillos C.

STEP 04
- Fasten part 04 to sides with screw C.

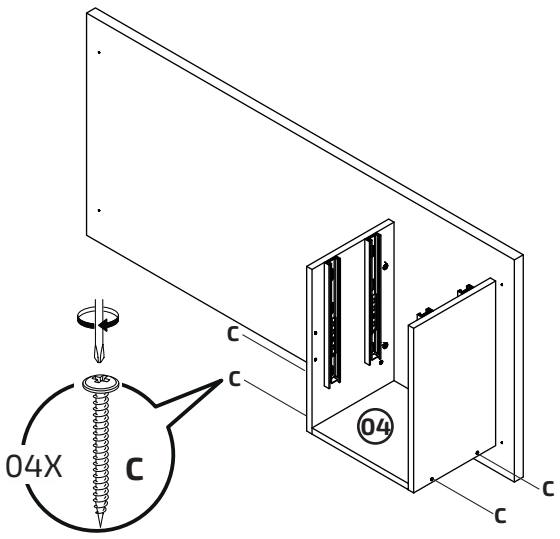

PASSO 05
- Una os tampos através dos acessórios S e D.
- Para maior estabilidade, fixe o acessório H com os parafusos Q e R.

PASO 05
- Una los tableros mediante los accesorios S y D.
- Para mayor estabilidad, fije el accesorio H con los tornillos Q y R.

STEP 05
- Join tops using accesories S and D.
- For greater stability, secure accessory H with screws Q and R.

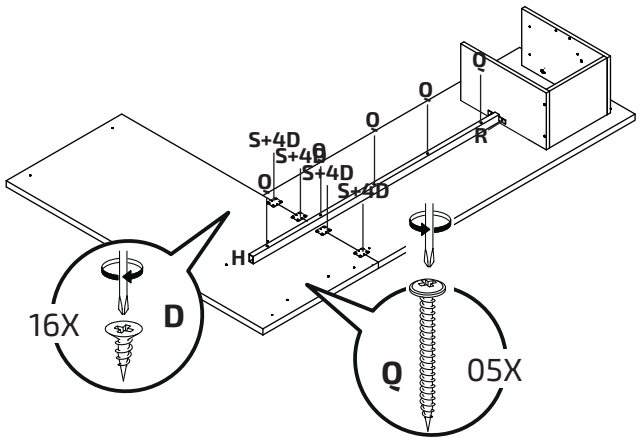

PASSO 06
- Passe cola antes de parafusar os pés.
- Una os pés 11 e 12 com o parafuso N.

PASO 06
- Pase pegamento antes de atornillar las patas.
- Una las patas 11 y 12 con el tornillo N.

STEP 06
- Apply glue before fastening the legs.
- Join legs 11 and 12 with screw N.

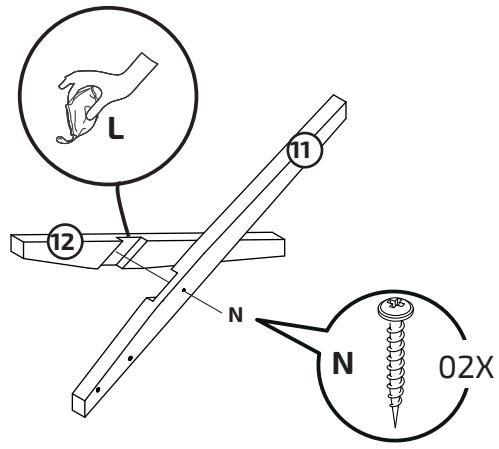

PASSO 07
- Fixe a trava (13) no topo dos pés com os parafusos M.

PASO 07
- Fije la traba (13) en la parte superior de las patas con los tornillos M.

STEP 07
- Attach part 13 to top of legs with screws M.

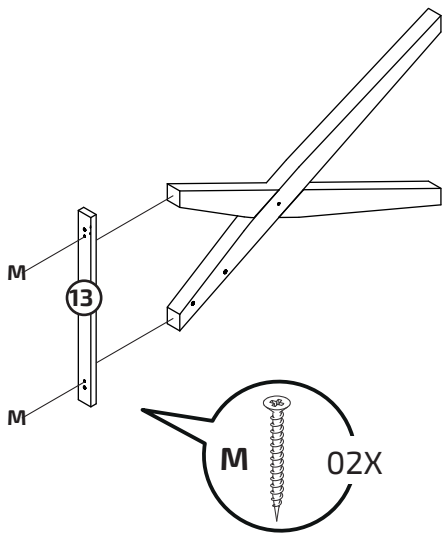

PASSO 08
- Fixe os pés nos tampos com os parafusos C como mostra a imagem abaixo.
- Fixe o pé na lateral 03 com os parafusos F de dentro para fora.

PASO 08
- Fije las patas a los tableros con los tornillos C como muestra la imagen abajo.
- Fije la pata en el lateral 03 con los tornillos F de dentro hacia fuera.

STEP 08
- Fasten the legs to tops with screws C as show in the image below.
- Fasten the leg to part 03 with screws F on from the inside out.

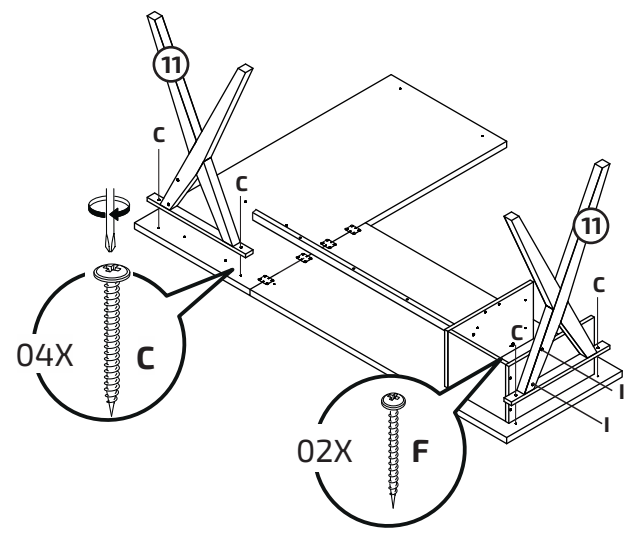

PASSO 09
- Fixe a peça 05 ao pé com os parafusos G.

PASO 09
- Fije la pieza 05 a las patas con los tornillos G.

STEP 09
- Fasten part 05 to leg with screw G.

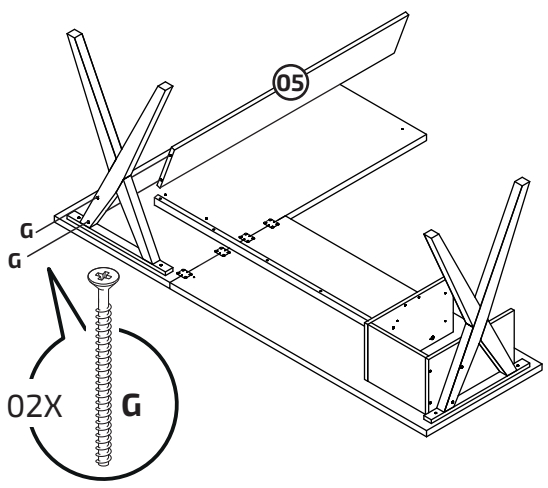

PASSO 10
- Fixe o pé ao tampo e à peça 10 com os parafusos G.
- Fixe a sapata K nos pés com os parafusos O.

PASO 10
- Fije la pata en el tablero y en la pieza 10 con los tornillos G.
- Fije las zapatas K en las patas con los tornillos O.

STEP 10
- Fasten the leg to top and part 10 with screws G.
- Fasten accessory K to legs with accessory O.

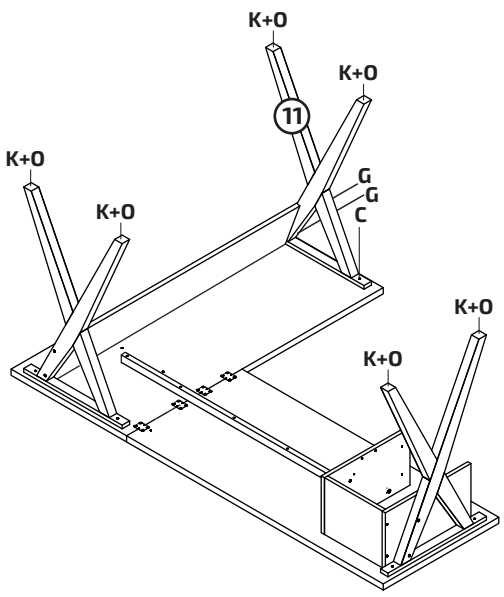

PASSO 11
- Fixe os acessórios A nas peças 06 e 07.

PASO 11
- Fije los accesorios A en las piezas 06 y 07.

STEP 11
- Fix accessories A into parts 06 and 07.

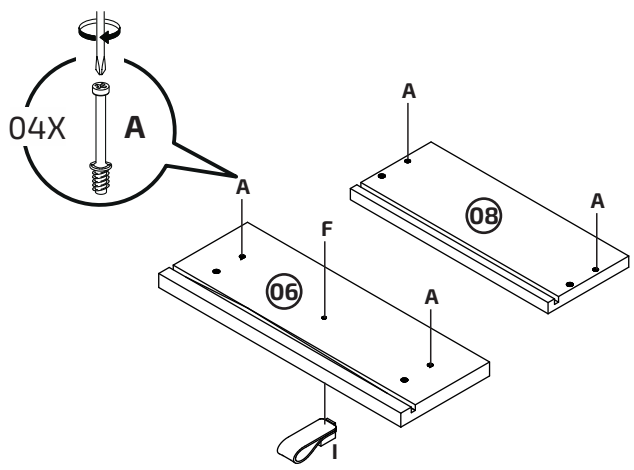

PASSO 12
- Insira as cavilhas (E) nas laterais da gaveta (07).

PASO 12
- Inserta las clavijas (E) en los laterales del cajón (07).

STEP 12
- Insert dowels (E) into parts 07.

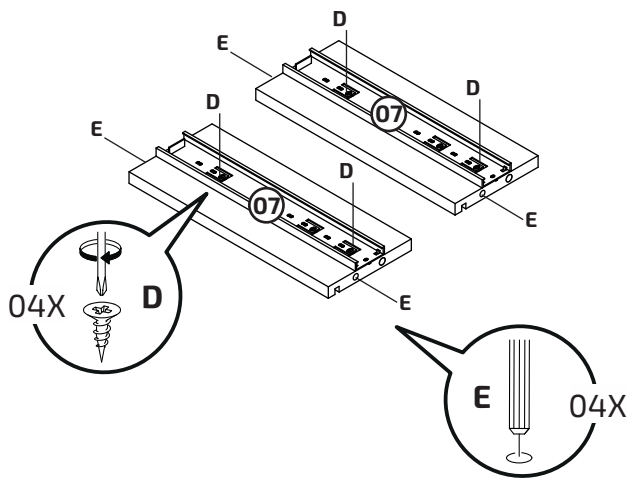

PASSO 13
- Conecte as peças 06 e 07 com os acessórios B.

PASO 13
- Conecte las piezas 06 y 07 con los accesorios B.

STEP 13
- Connect parts 06 and 07 with accessories B.

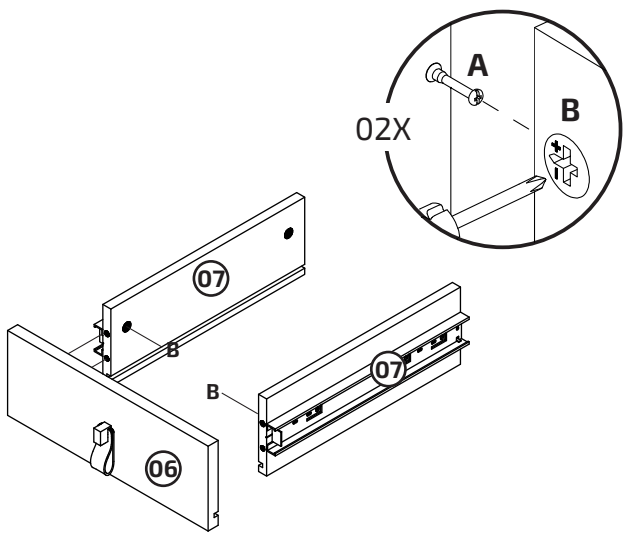

PASSO 14
- Una as peças 08 e 09 com os acessórios B.

PASO 14
- Una las piezas 08 y 09 con los accesorios B.

STEP 14
- Join parts 08 and 09 with accessories B.

